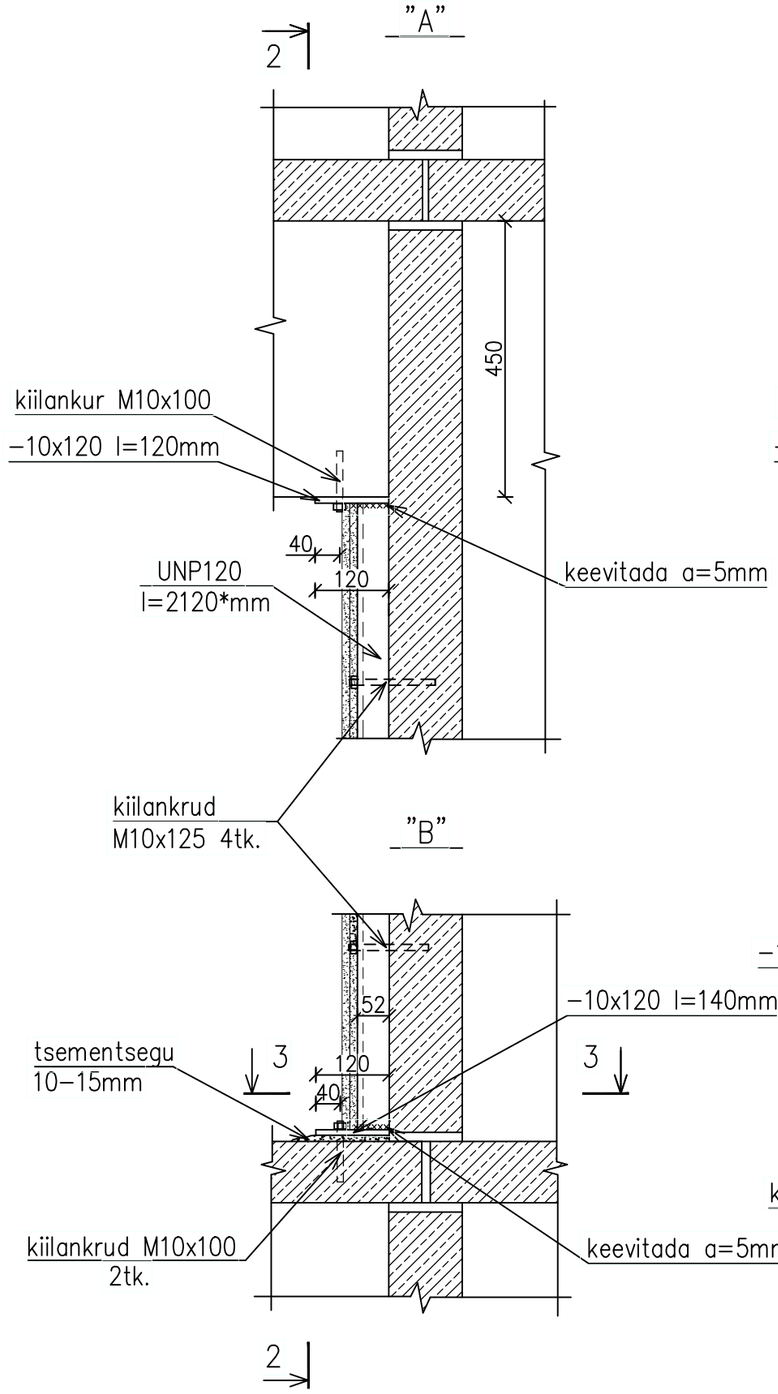

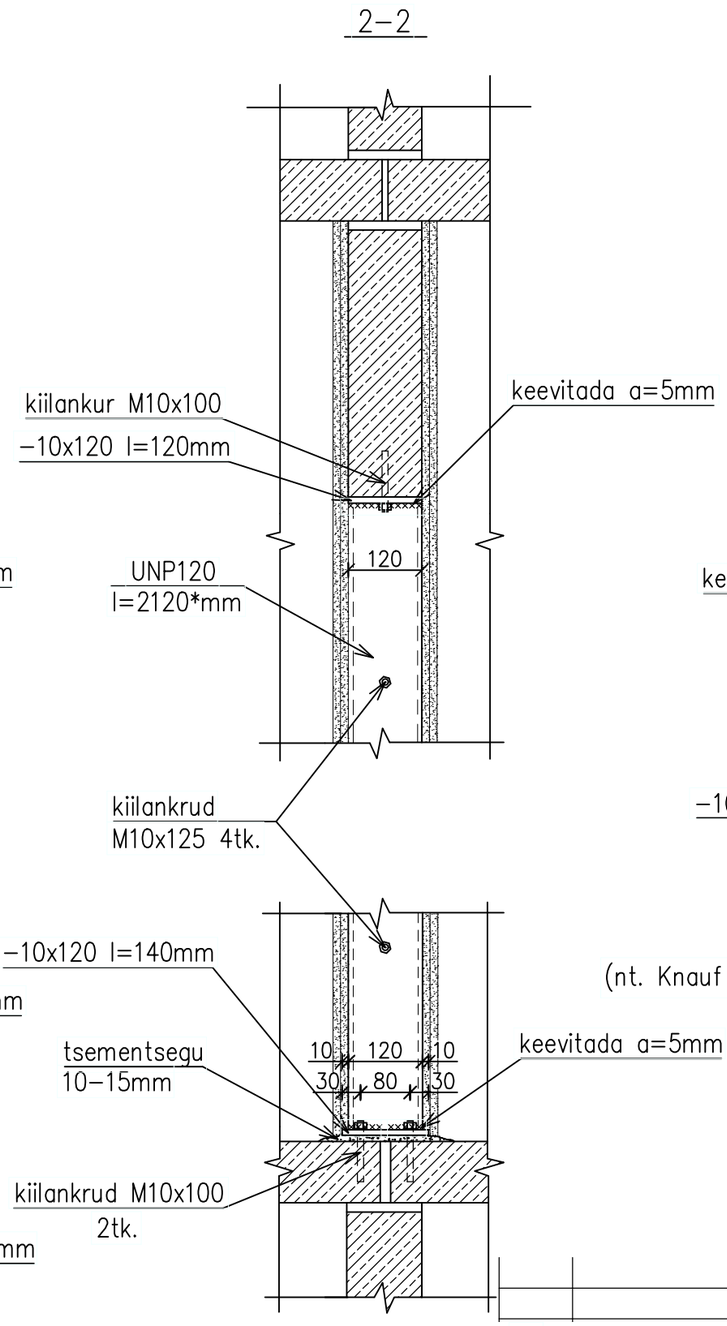

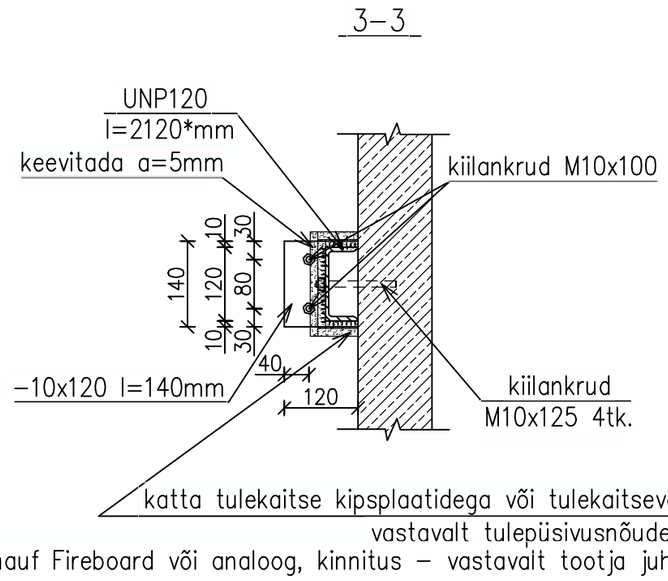

Märkused:

1. Üldised märkused vt seletuskiri.
2. Materjalide kulu kokkuvõte vt joonis EK–7–01.